LECA VENTI PIPE TOLØPS

Monteringsveiledning

Leca Venti Pipe er et “lukket” system for vedfyring og er mye mer enn en skorstein

LECA VENTI PIPE TOLØPS

Leca Venti Pipe er et «lukket» system for vedfyring og er mye mer enn en skorstein. Den løser problemet med tette hus og nok luft til ildstedet. Pipa er spesielt egnet for lavenergiboliger, passivhus og boliger bygget etter Byggteknisk Forskrift 2010 hvor en ønsker kontroll med all lufttilførsel til huset, ettersom forbrenningsluften tas ned i pipa og direkte inn i ildstedet.

Montering

VIKTIG! Les dette nøye før monteringen starter.

Fremgangsmåten er den samme som ved oppføring av ettløps Leca Pipe. I tillegg til denne monteringsanvisningen, trengs prosjekterings- og monteringsanvisning for ettløps Leca Venti Pipe.

Det anbefales å montere sotlukene med en gang under oppmuringen som beskrevet i det følgende. Dette betinger at plasseringen av ildsteder og vegger er bestemt slik at sotlukene blir plassert riktig.

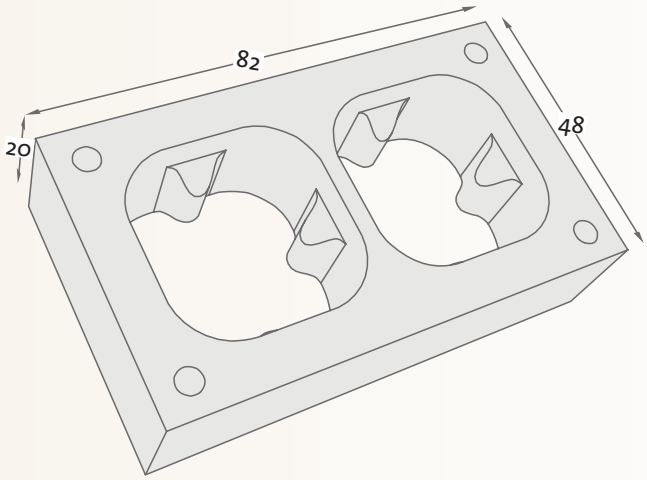

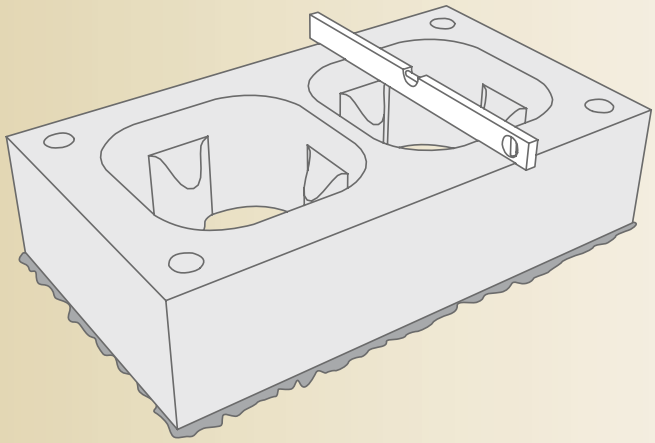

Fig. 1

weber Murmørtel M5 legges ut og første element monteres og vatres nøye i begge retninger.
NB! Alle elementene monteres med knastene ned.

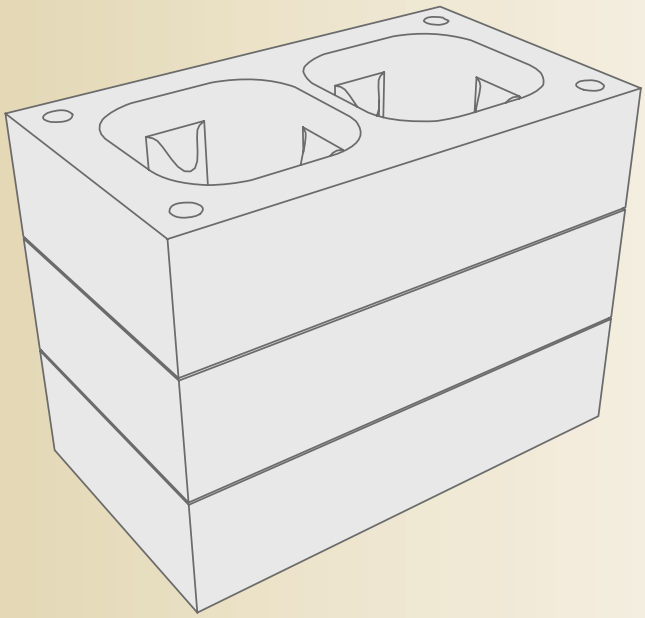

Fig. 2

Elementene 2 og 3 monteres som første element.

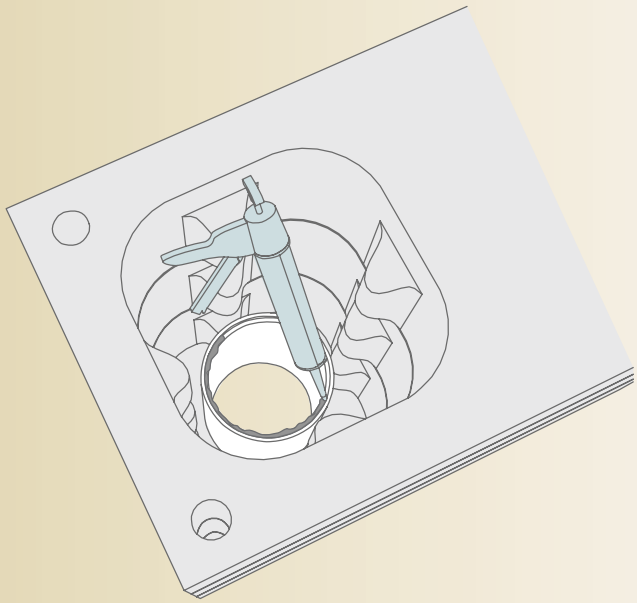

Fig. 3

Første innerrør monteres i senter av sokkelelementet. Dette er et 25 cm høyt uisolert innerrør som sikrer riktig høyde på innerrørets sotlukedør. Påfør rikelig med ildfast masse på innerrørets falser.

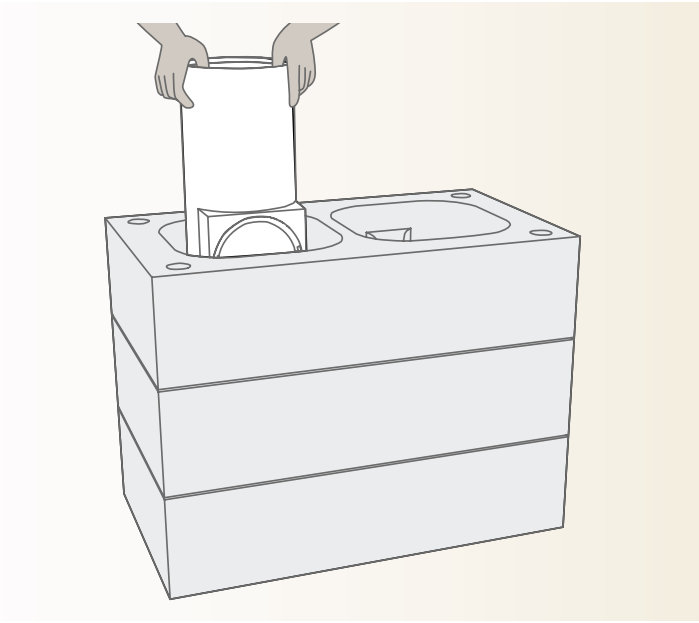

Fig. 4

Monter så innerrøret med sotlukedør.

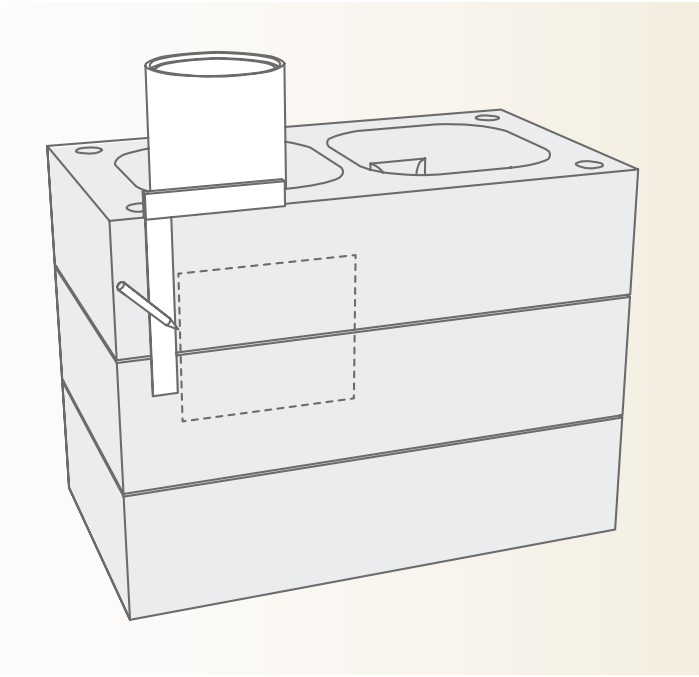

Fig. 5

Montering av sotlukedør i ytterelementet. Mål fra bunnen 30 cm opp og 8 cm fra siden. Sett så sotlukedøren inntil merkingen og tegn opp rundt.

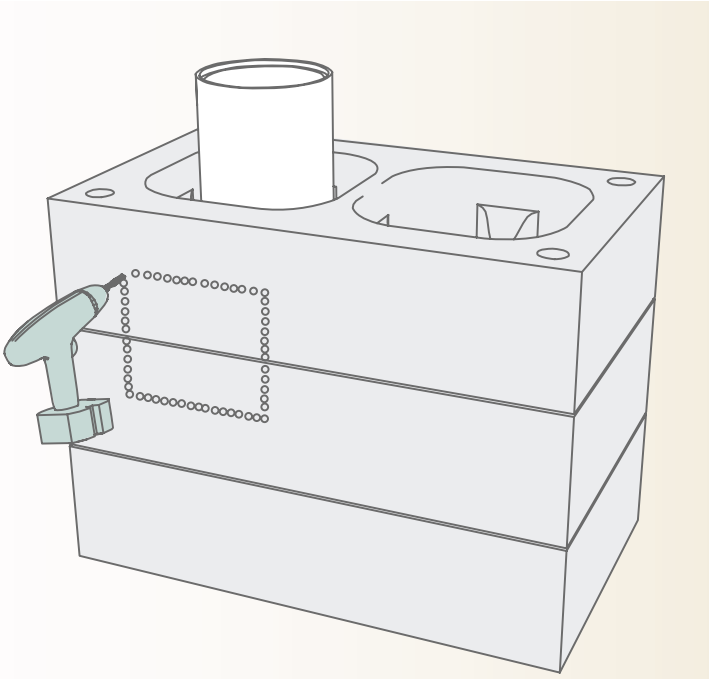

Fig. 6

Bor tett med hull og fjern utboret bit. Annet egnet verktøy kan også brukes til å lage utsparingen for sotlukedøren.

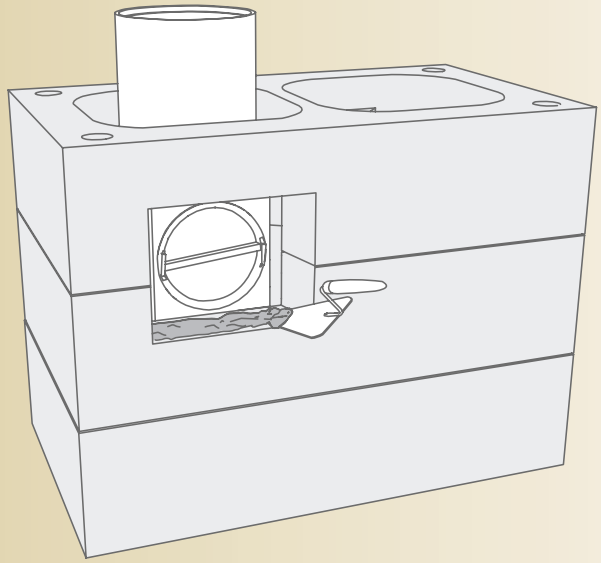

Fig. 7

Monter sotlukedøren i ytterelementet med weber Murmørtel M5. Man kan velge slagretning når sotlukedøren monteres, enten høyre eller venstre side. Slagretningen bør alltid være inn mot vegg.

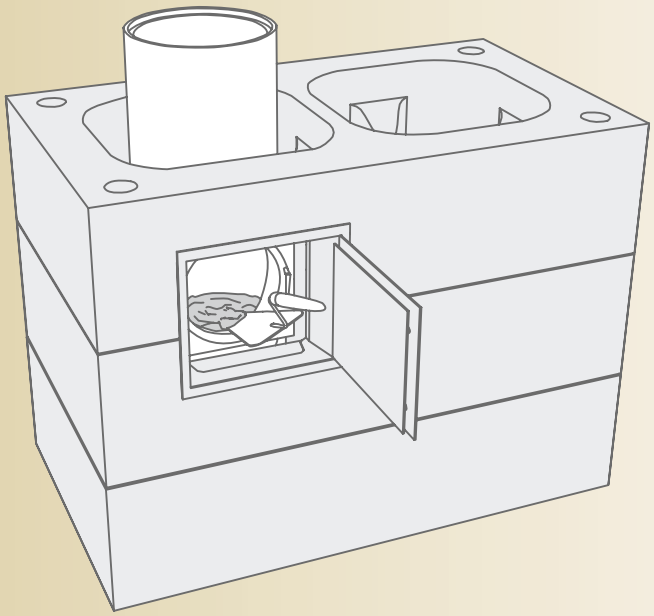

Fig. 8

For fremtidig sotuttak, må det etableres en bunn i sotluken. Fyll opp med løs Leca, sand eller ligende til litt under sotlukens nederste kant. Fyll deretter på med weber Murmørtel M5.

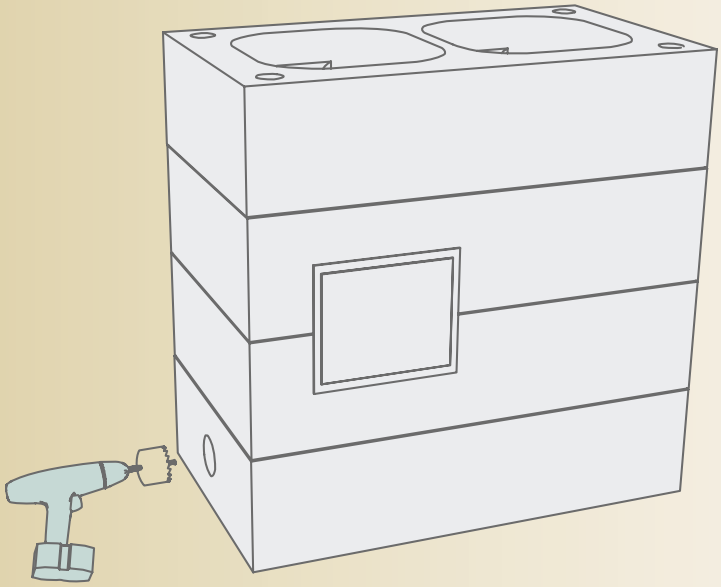

Fig. 9

Montering av tilluftsstuss gjøres ved å merke av på ytterelementet der luften skal hentes til ildstedet. Hullet bores enten ut med å bore hull tett i tett eller med et egnet kjernebor med diameter Ø116 mm.

A Saint-Gobain Brand

Leca 9.202 - Februar 2016

Saint-Gobain Byggevarer AS
Postboks 216 Alnabru
0614 Oslo
Tlf.. 22 88 77 00
info@weber-norge.no
www.weber-norge.no